Productgegevens

Care Solutions

Care Bevestigingsset,
voor montage op de muur en lichte wanden (met wandversteviging)

Artikelnummer: 7470010000

Product afbeelding

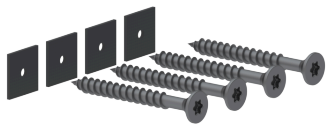

Technische specificatie

Productgroep	7000
Product	Bevestigingsset, voor montage op de muur en lichte wanden (met wandversteviging)
Wandcondities	Frontale bevestiging met geintergreerde bevestigingsplaat uit meervoudig verlijmd hout als wandversteviging. Op lichte wanden uit gipskarton, spaanplaat, MDF met een rugbekleding van minstens 20mm dik meerlagig verlijmd hout, die voldoende beveiligd op de dragende constructie bevestigt dient te worden.
Materiaal & leveringsomvang	4 verzonken houtschroeven 10 x 90 mm (Torx T 40) uit RVS klasse A2-AISI 30, 4 afdichtingselementen voor normconforme afdichting van de boorgaten (DIN 18534-1)
Kleur	Kleurloos (000)

Technische tekening

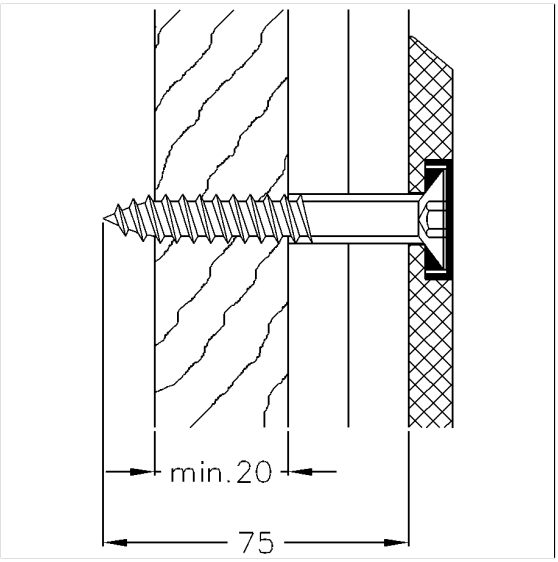

Productbeschrijving

- geschikt voor:
  Cavere Care: opklapbare muursteun en muursteun vario, grondplaat, met Blind afdekking vario, opklapbaar zitje en Rugleuning voor Opklapbare muursteun
  Inox Care: opklapbare muursteun en muursteun vario, grondplaat met Blind afdekking vario
  Nylon Care: opklapbare muursteun en muursteun vario, grondplaat met Blind afdekking vario
  Verso Care Duo: opklapbare muursteun vario
  Ascento: Modulaire zit oplossingen
- met afdichtingselementen voor normconforme afdichting van de boorgaten (DIN 18534-1)
- de montage is door een vakman uit te voeren

000

PDF-Datasheet. Alle gegevens zonder garantie. Copyright NORMBAU, gegenereerd 16.01.2026