Fiche technique du produit

Care Solutions

Care Kit de fixation,
pour fixation par l'avant sur cloisons et cloisons lègères
(avec renfort)

Numéro d'article: 7470010000

Image du produit

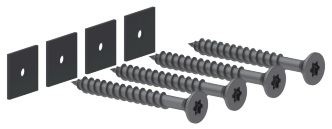

Spécifications techniques

Groupe de produits	7000
Produit	Kit de fixation, pour fixation par l'avant sur cloisons et cloisons lègères (avec renfort)
Type de mur	Fixation par l'avant sur bati-support avec renfort en bois dur de plusiers épaisseurs encollées. Cloisons légéres en placoplâtre, planches d'aggloméré ou panneaux en fibres dures, avec renfort en bois dur de plusieurs épaisseurs encollées qui doit être fixé solidement á la structure porteuse
Matériaux & livraison	4 vis pour panneaux de particules 10 x 90 mm (Torx T40) en inox A2-AISI 304, 4 des éléments d'étanchéité permet d'étanchéifier les points de perçage conformément aux normes (DIN 18534-1)
Couleur	Incolore (000)

Dessin technique

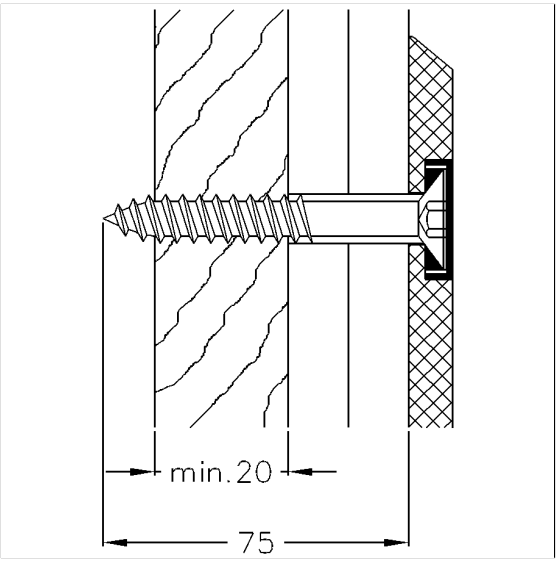

Description produit

- Convient pour:
  Cavere Care: barre d'appui rabattable vario, barre d'appui murale vario, platine de fixation avec cache aveugle vario, siège rabattable et dossier avec plaque de fixation
  Inox Care: barre d'appui rabattable vario, barre d'appui murale, platine de fixation avec cache aveugle vario
  Nylon Care: barre d'appui rabattable vario, barre d'appui murale vario, platine de fixation avec cache aveugle vario
  Verso Care Duo: barre d'appui rabattable vario
  Ascento: la solution modulaire
- Avec éléments d'étanchéité permet d'étanchéifier les points de perçage conformément aux normes (DIN 18534-1)
- La fixation de ce type de matériel de sécurité doit être effectuée par un professionnel

000

Fiche de données au format PDF. Toutes les données sont fournies sans garantie. Copyright NORMBAU, généré 16.01.2026