Productgegevens

Care Solutions

Care Bevestigingsset,
voor montage op de muur en lichte wanden (met wandversteviging)

Artikelnummer: 0447750000

Product afbeelding

Technische specificatie

Productgroep	2000
Product	Bevestigingsset, voor montage op de muur en lichte wanden (met wandversteviging)
Korte benaming	MS 4.9 C 3
Wandcondities	Frontale bevestiging met geintergreerde bevestigingsplaat uit meervoudig verlijmd hout als wandversteviging. Op lichte wanden uit gipskarton, spaanplaat, MDF met een rugbekleding van minstens 20mm dik meerlagig verlijmd hout, die voldoende beveiligd op de dragende constructie bevestigt dient te worden.
Materiaal & leveringsomvang	3 x verzonken houtschroeven Ø 10 x 90 T40, A2-AISI 304
Kleur	Kleurloos (000)

Technische tekening

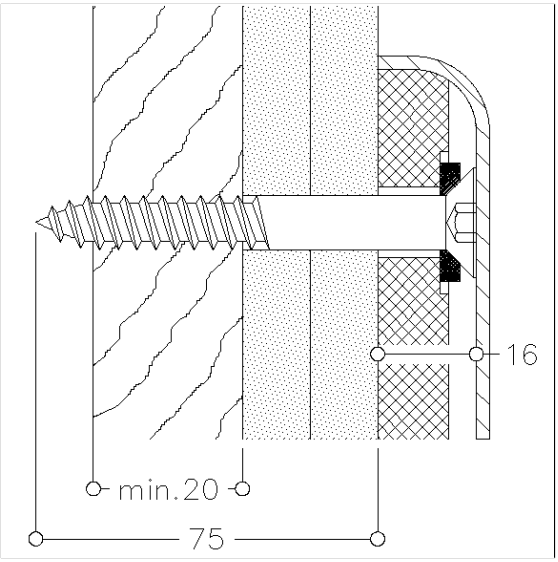

Productbeschrijving

- geschikt voor:
  Nylon Care 300 opklapbare muursteun en muursteun, Montageplaat opklapbaar zitje en douche spatscherm
  Nylon Care 400 opklapbare muursteun en muursteun en Montageplaat opklapbaar zitje
  Special Care Adipositas opklapbare muursteun
- de montage is door een vakman uit te voeren

000

PDF-Datasheet. Alle gegevens zonder garantie. Copyright NORMBAU, gegenereerd 16.01.2026