Fiche technique du produit

Care Solutions

Care Kit de fixation,
pour fixation par l'avant sur cloisons et cloisons légères
(avec renfort)

Numéro d'article: 0447750000

Image du produit

Spécifications techniques

Groupe de produits	2000
Produit	Kit de fixation, pour fixation par l'avant sur cloisons et cloisons légères (avec renfort)
Désignation abrégée	MS 4.9 C 3
Type de mur	Fixation par l'avant sur bati-support avec renfort en bois dur de plusiers épaisseurs encollées. Cloisons légéres en placoplâtre, planches d'aggloméré ou panneaux en fibres dures, avec renfort en bois dur de plusieurs épaisseurs encollées qui doit être fixé solidement á la structure porteuse
Matériaux & livraison	2 x vis à bois à tête fraisée Ø 10 x 90 T40, A2-AISI 304
Couleur	Incolore (000)

Dessin technique

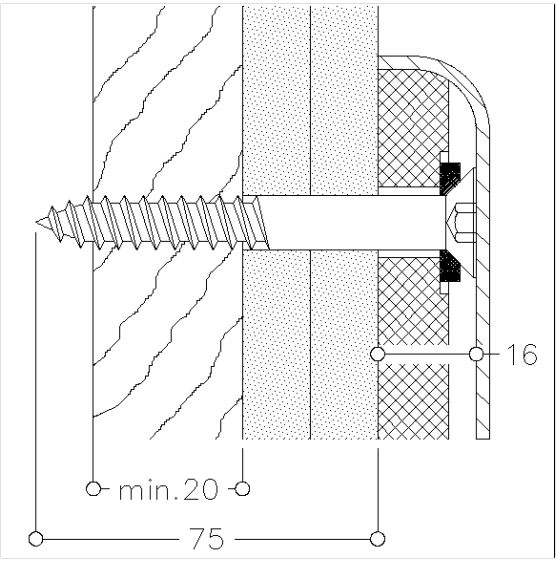

Description produit

- Convient pour:
  Nylon Care 300 barre d'appui rabattable, barre d'appui murale, plaque de fixation pour siège rabattable en protection de gicleur de douche
  Nylon Care 400 barre d'appui rabattable, barre d'appui murale, plaque de fixation pour siège rabattable
  Special Care Adipositas barre d'appui rabattable
- La fixation de ce type de matériel de sécurité doit être effectuée par un professionnel

000

Fiche de données au format PDF. Toutes les données sont fournies sans garantie. Copyright NORMBAU, généré 16.01.2026