Produktdatenblatt

Care Solutions

Care Montageset,
zur Befestigung an Vorwandinstallationen und Leichtbauwänden (mit Hinterfütterung)

Artikelnummer: 0447750000

Produktbild

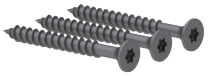

Technische Daten

Produktgruppe	2000
Produkt	Montageset, zur Befestigung an Vorwandinstallationen und Leichtbauwänden (mit Hinterfütterung)
Kurzbezeichnung	MS 4.9 C 3
Wandbeschaffenheit	Vorwandinstallation mit integrierter Befestigungsplatte aus mehrschichtverleimtem Holz als Hinterfütterung. Leichtbauwänden aus Gipskarton, Spannplatten, Hartfaserplatten, mit einer Hinterfütterung aus mind. 20mm dickem mehrschichtverleimtem Holz die an der tragenden Konstruktion ausreichend befestigt sein muss.
Material & Lieferumfang	3 x Senkkopfholzschrauben Ø 10 x 90 T40, A2-AISI 304
Farbe	Farblos (000)

Technische Zeichnung

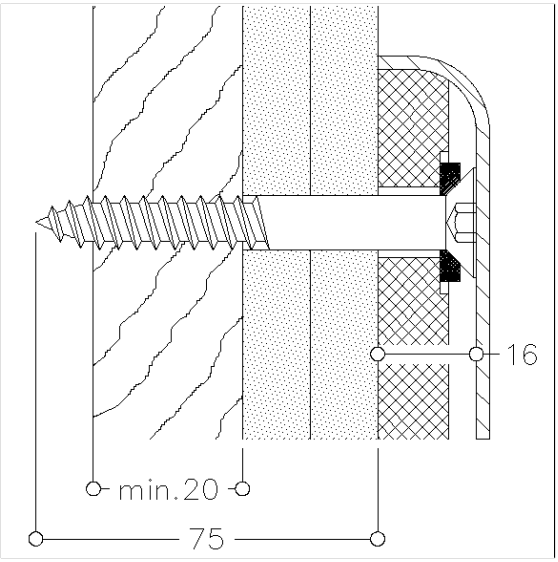

Produktbeschreibung

- geeignet für:
  Nylon Care 300 Wand-/ Stützklappgriff, Montageplatte Klappsitz, Montageplatte Duschspritzschutz
  Nylon Care 400 Wand-/ Stützklappgriff, Montageplatte Klappsitz
  Special Care Adipositas Stützklappgriff
- die Montage ist vom Fachpersonal auszuführen

000

PDF-Datenblatt. Alle Angaben ohne Gewähr. Copyright NORMBAU, generiert 16.01.2026