Produktdatenblatt

Care Solutions

Care Montageset,
zur Befestigung an Vorwandinstallationen und Leichtbauwänden (mit Hinterfütterung)

Artikelnummer: 0448950000

Produktbild

Technische Daten

Produktgruppe	2000
Produkt	Montageset, zur Befestigung an Vorwandinstallationen und Leichtbauwänden (mit Hinterfütterung)
Kurzbezeichnung	MS 4.8 C 4
Wandbeschaffenheit	Vorwandinstallation mit integrierter Befestigungsplatte aus mehrschichtverleimtem Holz als Hinterfütterung. Leichtbauwänden aus Gipskarton, Spannplatten, Hartfaserplatten, mit einer Hinterfütterung aus mind. 20mm dickem mehrschichtverleimtem Holz die an der tragenden Konstruktion ausreichend befestigt sein muss.
Material & Lieferumfang	2 x Sechskantschraube Ø 10 x 80 SW17, A2-AISI 304
Farbe	Farblos (000)

Technische Zeichnung

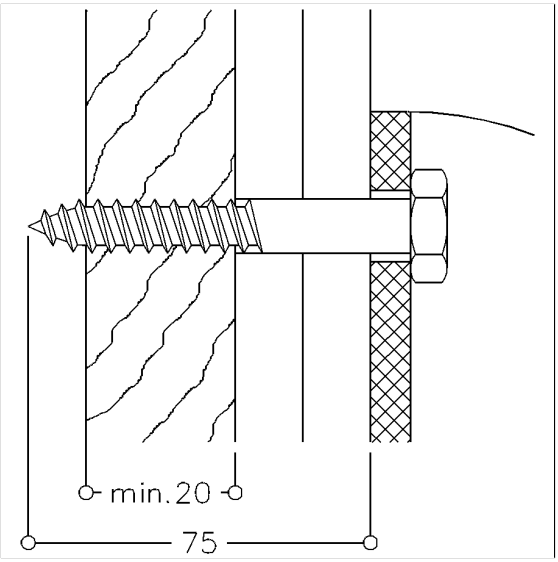

Produktbeschreibung

- geeignet für:
  Inox Care: Klappsitz
  Nylon Care 300: Klappsitz
  Nylon Care 400: Klappsitz, Klappsitz mit Bodenstütze
  Special Care Adipositas: Klappsitz
- die Montage ist vom Fachpersonal auszuführen

000

PDF-Datenblatt. Alle Angaben ohne Gewähr. Copyright NORMBAU, generiert 16.01.2026