Fiche technique du produit

Care Solutions

Care Kit de fixation,
pour fixation par l'avant sur cloisons et cloisons légères
(avec renfort)

Numéro d'article: 0448952000

Image du produit

Spécifications techniques

Groupe de produits	2000
Produit	Kit de fixation, pour fixation par l'avant sur cloisons et cloisons légères (avec renfort)
Désignation abrégée	MS 4.8 C 2
Type de mur	Fixation par l'avant sur bati-support avec renfort en bois dur de plusiers épaisseurs encollées. Cloisons légéres en placoplâtre, planches d'aggloméré ou panneaux en fibres dures, avec renfort en bois dur de plusieurs épaisseurs encollées qui doit être fixé solidement á la structure porteuse
Matériaux & livraison	2 x vis à bois à tête hexagonale Ø 10 x 80 SW17, A2-AISI 304
Couleur	Incolore (000)

Dessin technique

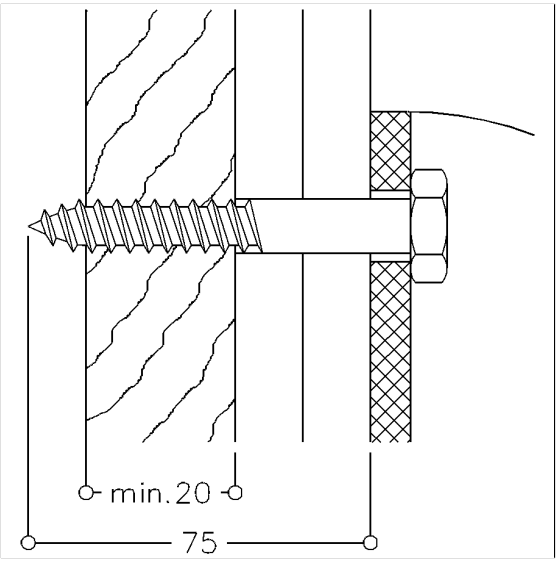

Description produit

- Convient pour: Verso Care siège rabattable en siège rabattable avec pied escamotable, Nylon Care 300 protection de gicleur de douche
- La fixation de ce type de matériel de sécurité doit être effectuée par un professionnel

000

Fiche de données au format PDF. Toutes les données sont fournies sans garantie. Copyright NORMBAU, généré 16.01.2026