Productgegevens

Care Solutions

Nylon Care Opklapbare muursteun vario

Artikelnummer: 3500430022

Product afbeelding

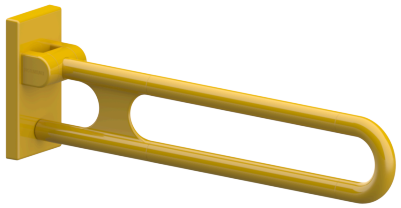

Technische specificatie

Productgroep	3800
Product	Opklapbare muursteun
System	vario, met grondplaat
Lengte	725 mm
Diameter	34 mm
Materiaal	Polyamide, grondplaat uit roestvrij staal
Oppervlak	Hoogglans
Kleur	verkrijgbaar in de Nylon kleuren
Versie	links en rechts
Belasting	max. 100 kg volgens ISO17966:20166, statically tested up to 150 kg

Technische tekening

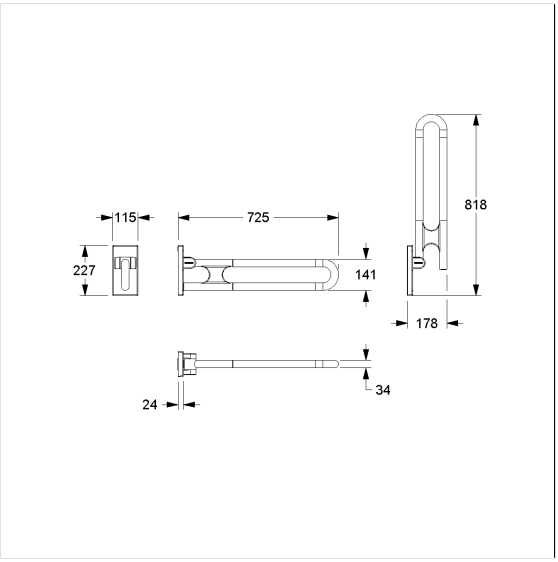

Productbeschrijving

- Nylon Care als beproefde productfamilie met een breed scala aan varianten via drie series voor de meest uiteenlopende eisen
- met instelbare rem
- met robuuste en onderhoudsvrije scharnier
- verstevigd met een tegen roest beschermde stalen kern
- uimtebesparend door compact ontwerp
- eenvoudige montage of demontage door ophanging aan grondplaat vario
- verborgen fixatie
- normconforme afdichting van de boorgaten (DIN 18534-1) in combinatie met NORMBAU montagesets 7470xxx
- bij lichte wanden is een vulling van ten minste 30 mm dik meervoudig verlijmt hout nodig
- kan achteraf worden uitgerust met Nylon Care Toiletpapierhouder 0449120, optionele met permanente bescherming tegen bacteriën 4449120
- TÜV produktcontrole certificaat
- geproduceerd in overeenstemming met Verordening (EU) 2017/745 betreffende medische hulpmiddelen
- CE gecertificeerd
- voldoet aan DIN 18040 en ÖNORM B1600
- de montageset moet worden bepaald aan de hand van de bouwkundige omstandigheden en afzonderlijk worden besteld

Vario

014 015 016 018 019 020 022 028 035 067

PDF-Datasheet. Alle gegevens zonder garantie. Copyright NORMBAU, gegenereerd 22.01.2026